TECNOSISTEM

# Línea **Símil A40**

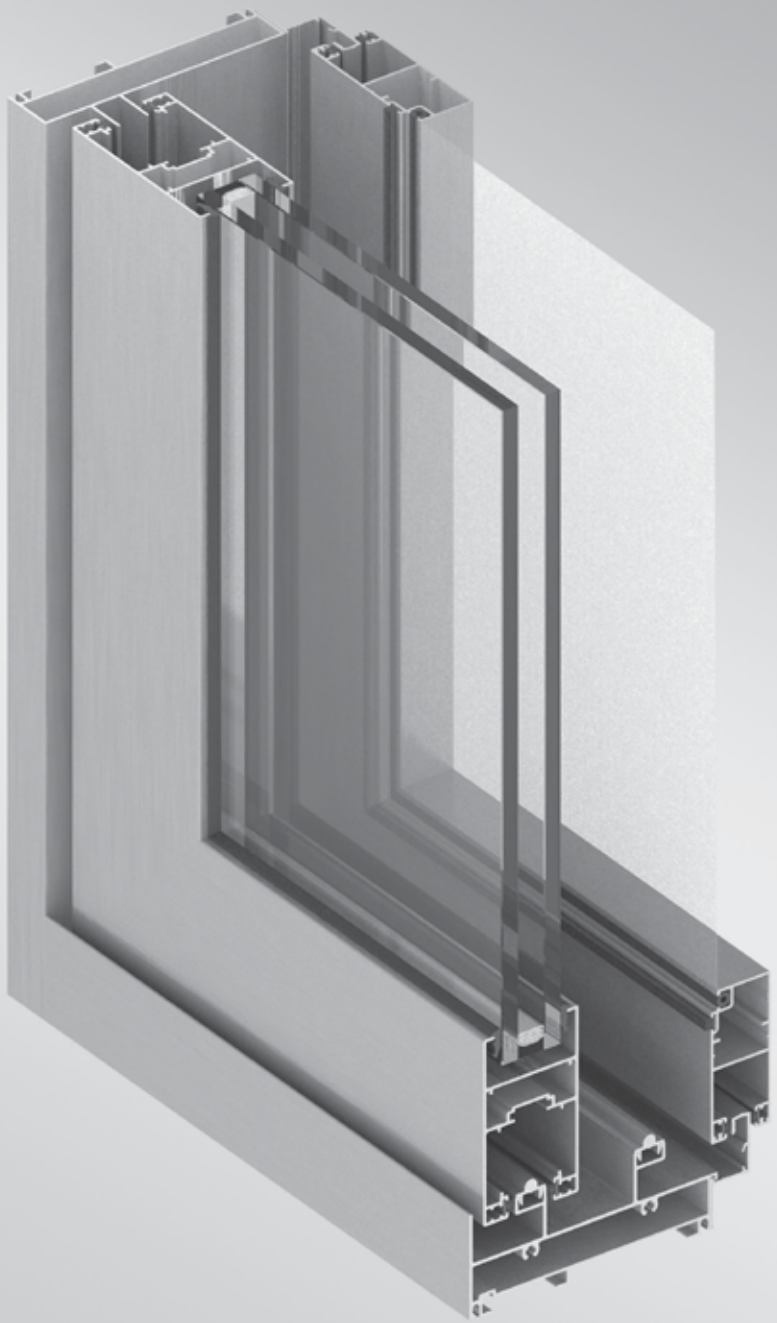

SISTEMA DE CARPINTERÍA DE ALUMINIO PARA ABERTURAS

## Características generales de A40

Línea de módulo de 114 mm., compatible con línea Clásica 60 (similar Línea A30). Permite aberturas de gran tamaño, otorgando hermeticidad frente a infiltraciones de aire y agua y aislación termo acústica. Admite vidrio simple hasta 10 mm. y DVH hasta 32 mm. Cierres laterales embutidos o multipuntos.

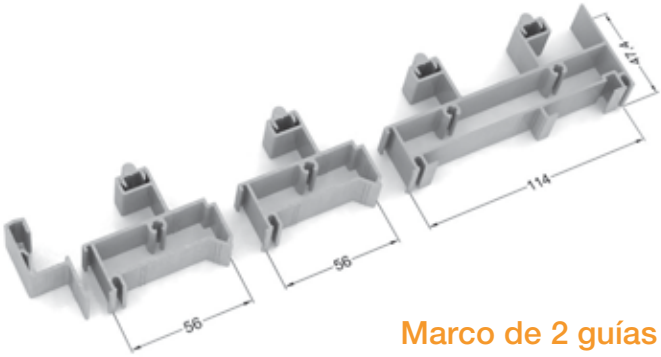


Marco de 2 guías con guías individuales aplicables

## Tipología Ventana Corrediza

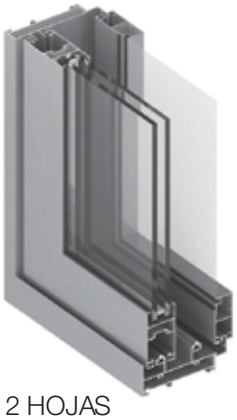

2 HOJAS

3 HOJAS

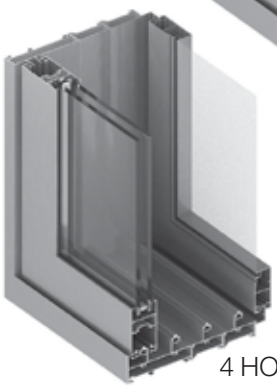

4 HOJAS

## Tabla de Vientos

Presión de viento: 100 Kg/m²

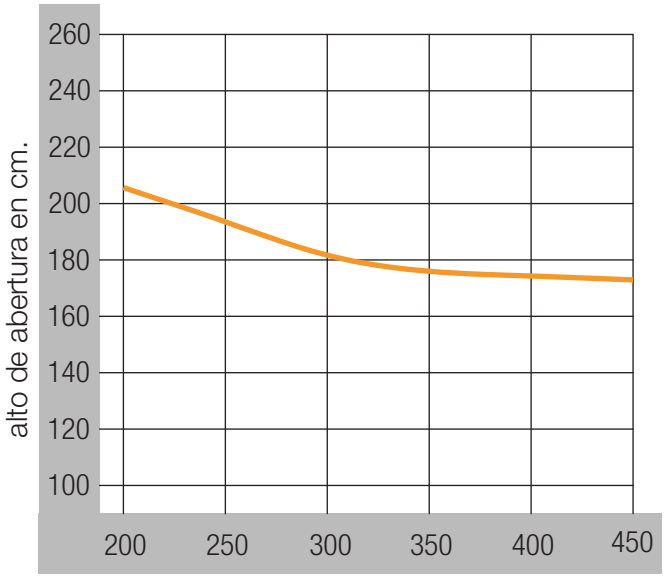


ancho de abertura en cm.

## Esquemas de apertura

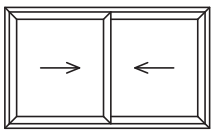

2 Hojas

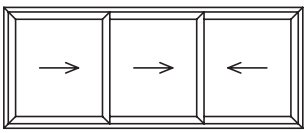

3 Hojas

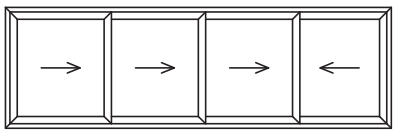

4 Hojas

(+54 11) 4758 4020 | (+54 9 11) 2501 0006
contacto@tecnosistemaluminio.com.ar | www.tecnosistemaluminio.com.ar
El Palomar, Argentina

TECNOSISTEM

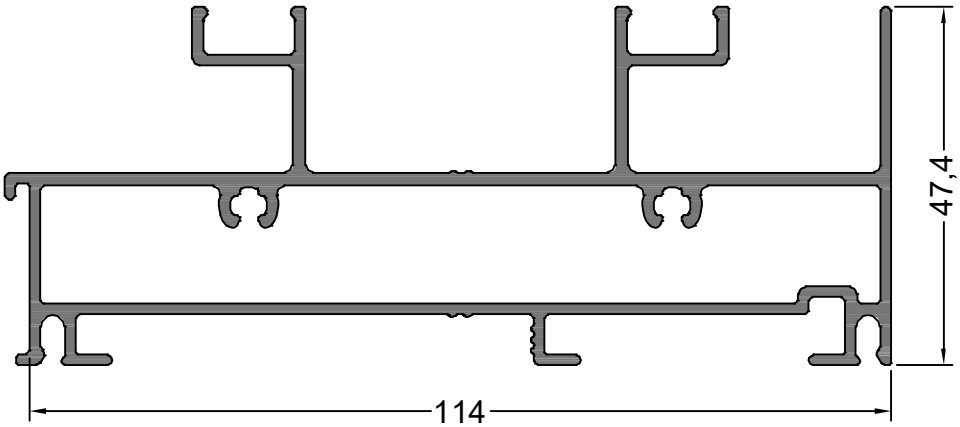


**14263**
**1.857 Kg/m**
**CORREDIZA MARCO 2 GUIAS UMBRAL / DINTEL**

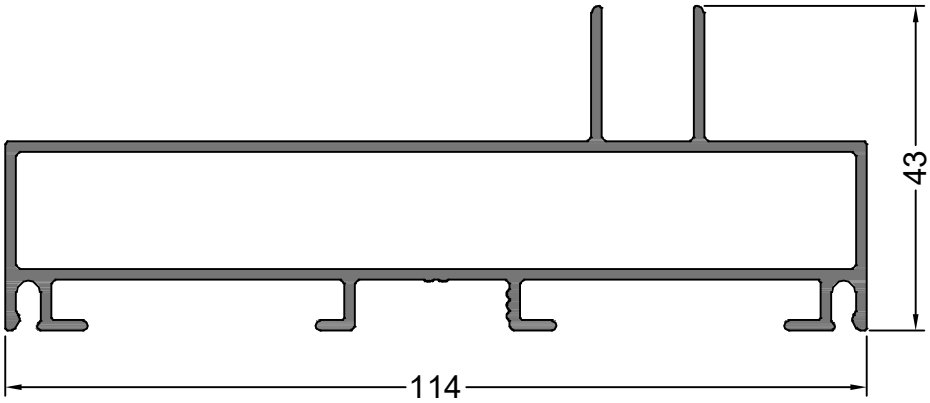


**14262**
**1.352 Kg/m**
**CORREDIZA MARCO JAMBA**

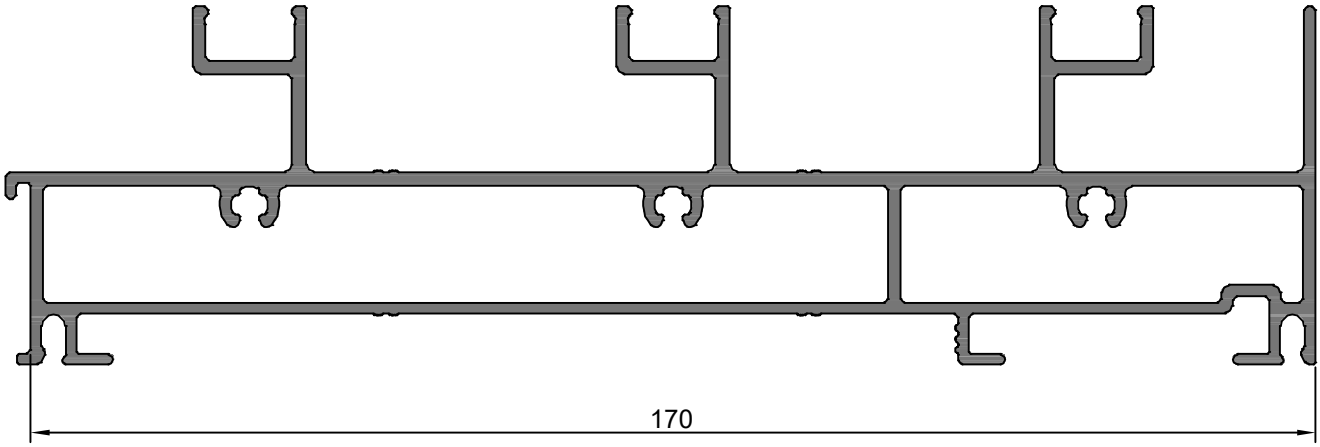


**14400**
**2.837 Kg/m**
**CORREDIZA MARCO 3 GUIAS UMBRAL / DINTEL**

NOTA: LOS PESOS INDICADOS SON ESTIMADOS.

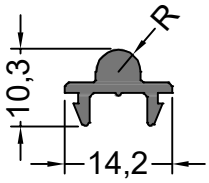


**17059**
0.152 Kg/m
CORREDIZA
GUIA CON RADIO 3 mm.

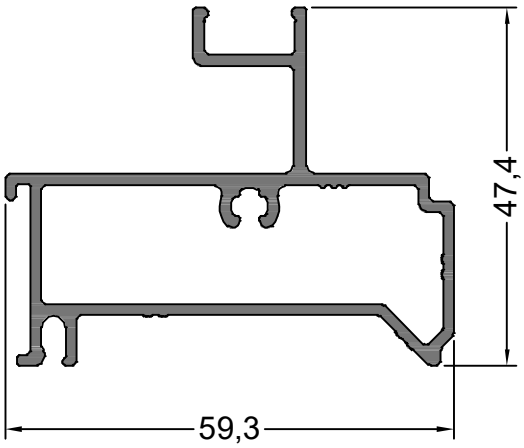


**14283**
0.924 Kg/m
CORREDIZA MARCO
1 GUIA UMBRAL / DINTEL

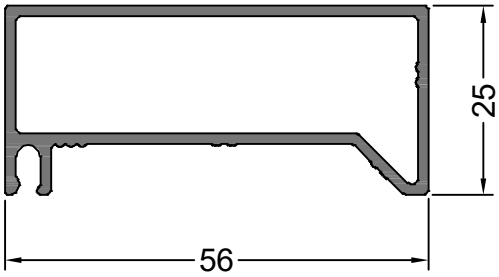


**14284**
0.639 Kg/m
CORREDIZA MARCO
1 GUIA JAMBA

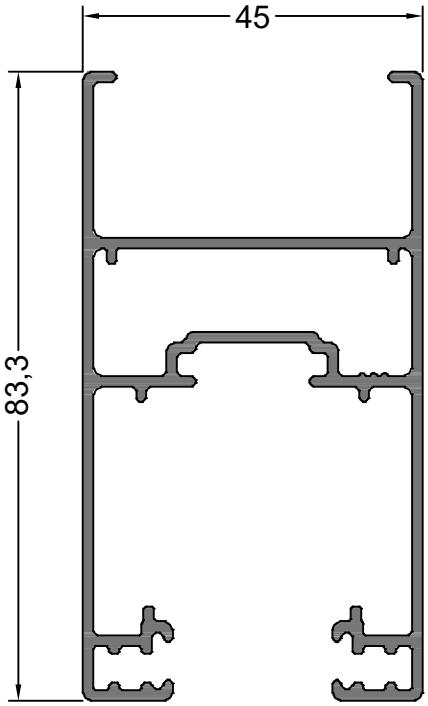


**14270**
1.301 Kg/m
CORREDIZA HOJA
DVH

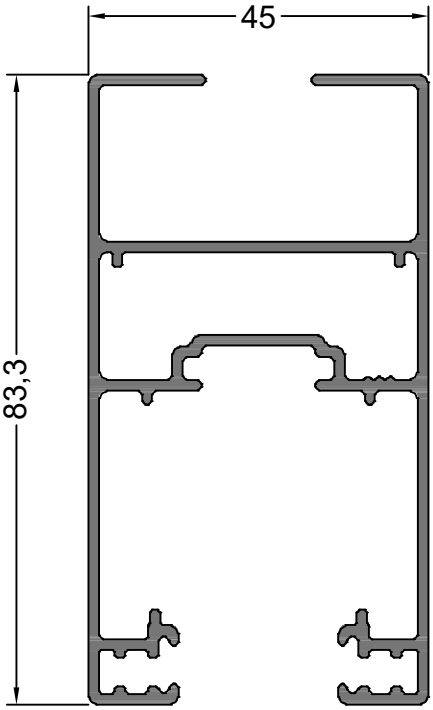


**14306**
1.385 Kg/m
CORREDIZA HOJA
V. SIMPLE

NOTA: LOS PESOS INDICADOS SON ESTIMADOS.

(+54 11) 4758 4020 | (+54 9 11) 2501 0006
contacto@tecnosistemaluminio.com.ar | www.tecnosistemaluminio.com.ar
El Palomar, Argentina

TECNOSISTEM

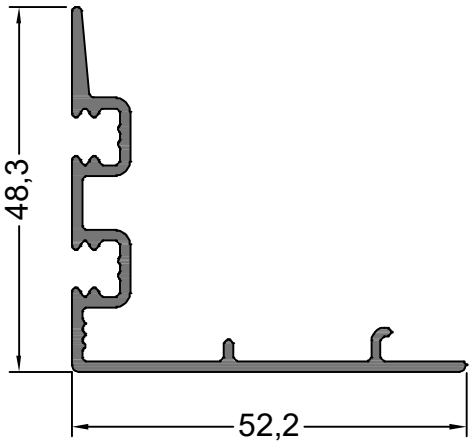


**14271**
0.543 Kg/m
CORREDIZA HOJA ENCUENTRO

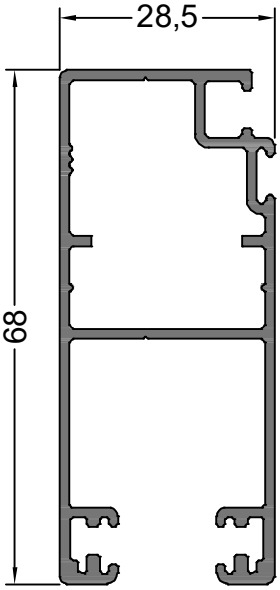


**14062**
0.888 Kg/m
CORREDIZA MOSQUITERO HOJA

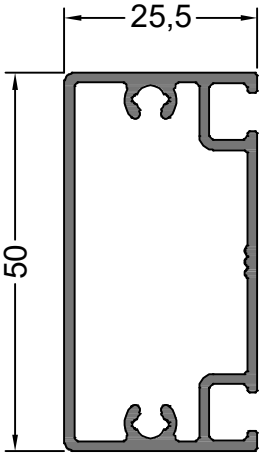


**14063**
0.659 Kg/m
CORREDIZA MOSQUITERO TRAVESAÑO

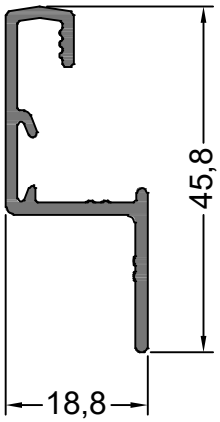


**14264**
0.350 Kg/m
CORREDIZA GUIA MOSQUITERO

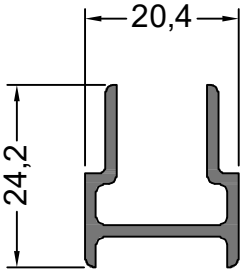


**11747**
0.288 Kg/m
CORREDIZA ENCUENTRO 4 HOJAS

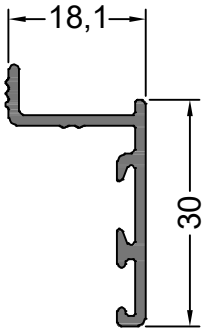


**14243**
0.254 Kg/m
TAPAJUNTAS RECTO 30 mm.

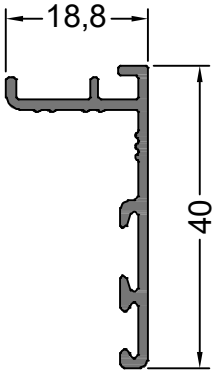


**14391**
0.280 Kg/m
TAPAJUNTA RECTO 40 mm.

NOTA: LOS PESOS INDICADOS SON ESTIMADOS.

(+54 11) 4758 4020 | (+54 9 11) 2501 0006
contacto@tecnosistemaluminio.com.ar | www.tecnosistemaluminio.com.ar
El Palomar, Argentina

TECNOSISTEM

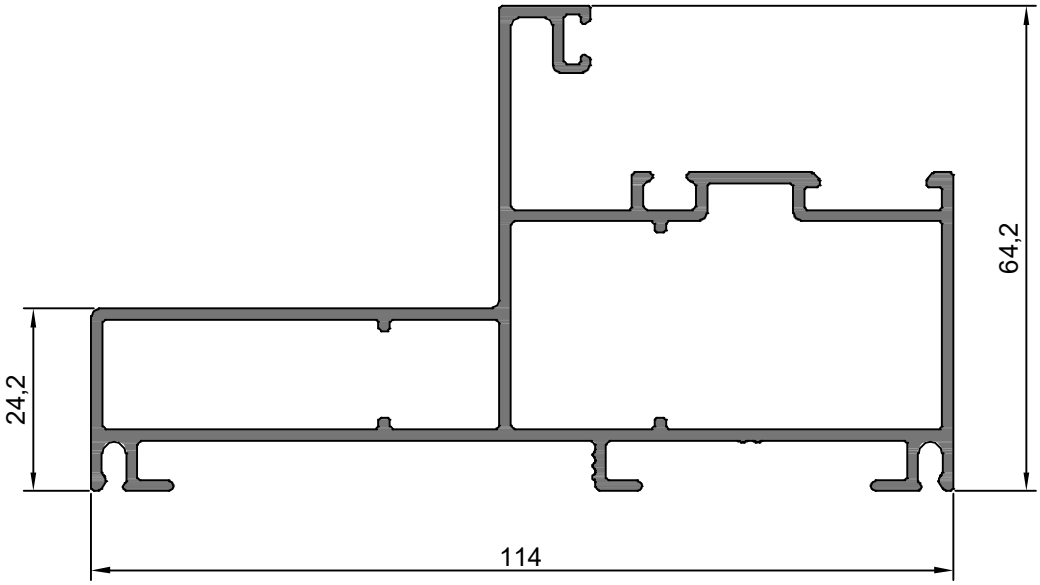


**14390**
**1.732 Kg/m**
**PAÑO FIJO/ABRIR**
**MARCO 114 mm.**

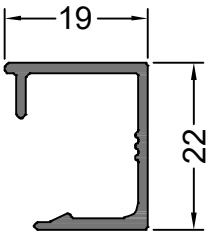


**14377**
**0.218 Kg/m**
**CONTRAVIDRIO RECTO**
**19 mm. C/CLIP**

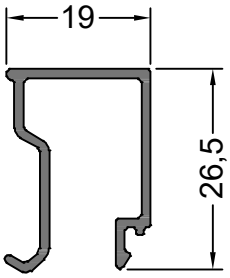


**12755**
**0.252 Kg/m**
**CONTRAVIDRIO RECTO**
**19 mm.**

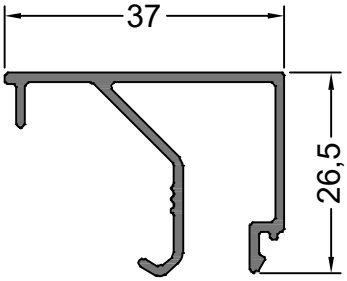


**99845**
**0.351 Kg/m**
**CONTRAVIDRIO RECTO**
**V. SIMPLE 37 mm.**

NOTA: LOS PESOS INDICADOS SON ESTIMADOS.

(+54 11) 4758 4020 | (+54 9 11) 2501 0006
contacto@tecnosistemaluminio.com.ar | www.tecnosistemaluminio.com.ar
El Palomar, Argentina

TECNOSISTEM

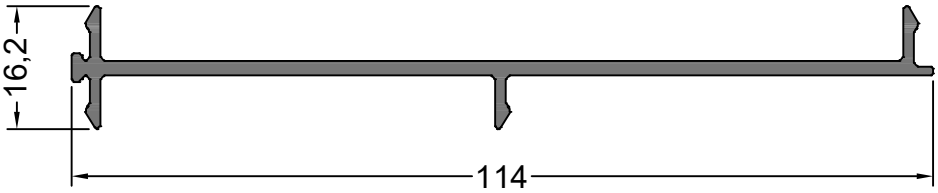


**99346**
**0.708 Kg/m**
**ACOPLE 180°**

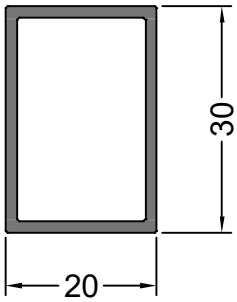


**99892**
**0.405 Kg/m**
**TUBO RECTANGULAR**
**20 x 30 mm.**

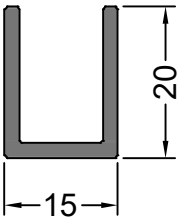


**99893**
**0.275 Kg/m**
**PERFIL U 15x20 mm.**

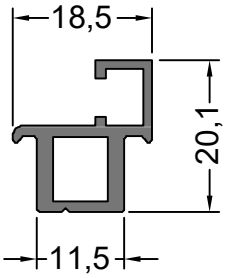


**13332**
**0.273 Kg/m**
**MOSQUITERO POSTIZO**

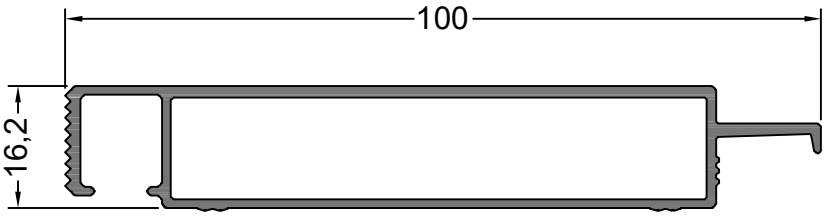


**13934**
**0.900 Kg/m**
**PREMARCO**
**100 mm.**

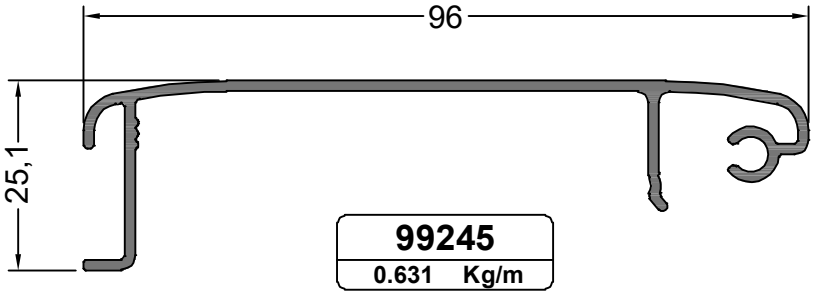


**99245**
**0.631 Kg/m**
**CORTINA TAPACINTA**
**96 mm.**

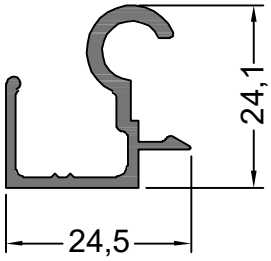


**99254**
**0.303 Kg/m**
**CORTINA BISAGRA**

NOTA: LOS PESOS INDICADOS SON ESTIMADOS.

(+54 11) 4758 4020 | (+54 9 11) 2501 0006
contacto@tecnosistemaluminio.com.ar | www.tecnosistemaluminio.com.ar
El Palomar, Argentina

TECNOSISTEM

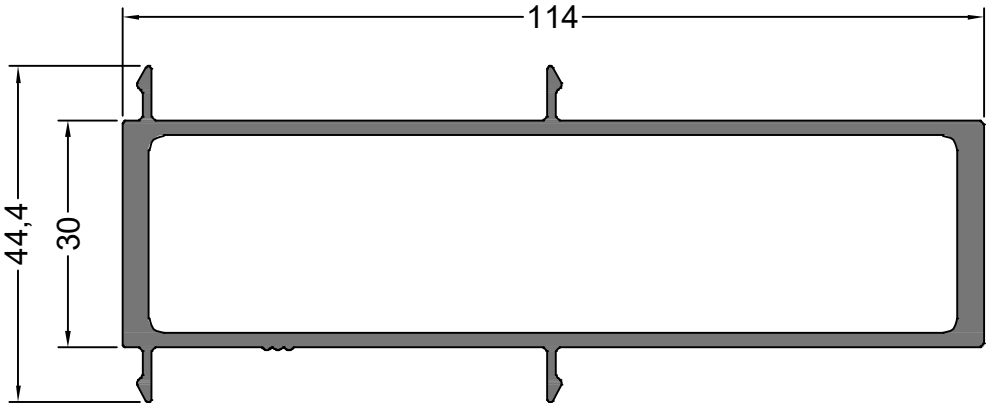


**14316**
**1.780 Kg/m**
**ACOPLE REFORZADO 180°**

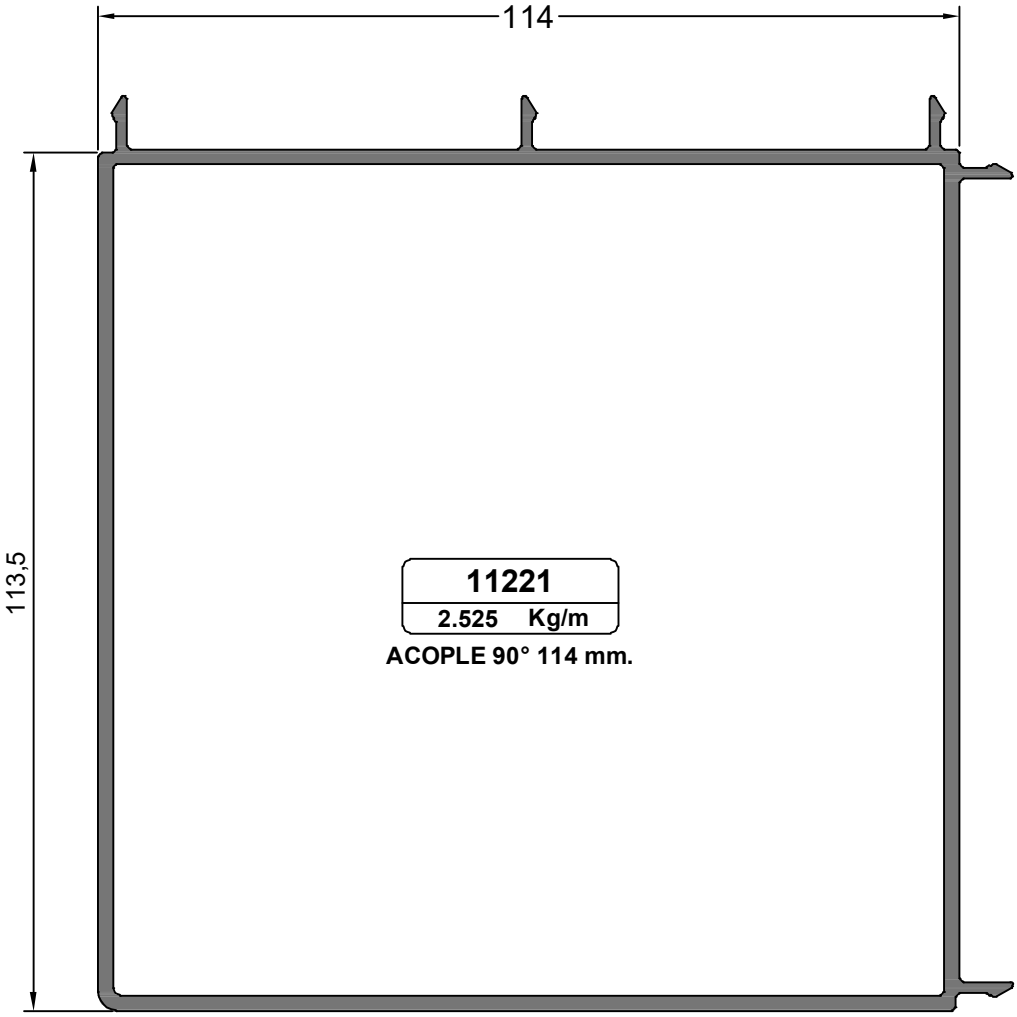


**11221**
**2.525 Kg/m**
**ACOPLE 90° 114 mm.**

NOTA: LOS PESOS INDICADOS SON ESTIMADOS.

(+54 11) 4758 4020 | (+54 9 11) 2501 0006
contacto@tecnosistemaluminio.com.ar | www.tecnosistemaluminio.com.ar
El Palomar, Argentina

TECNOSISTEM

TECNOSISTEM

(+54 11) 4758 4020 | (+54 9 11) 2501 0006
contacto@tecnosistemaluminio.com.ar | www.tecnosistemaluminio.com.ar
El Palomar, Argentina